60.11cs		50.11cs	
Bl (Tm)	4.16	**Bl** (Tm)	3.73
DCR (ohms)	2.3	**DCR** (ohms)	2.28
Mms (g)	14.42	**Mms** (g)	9.71
Sd (cm²)	128.0	**Sd** (cm²)	95.03
Cms (µm/N)	0.305	**Cms** (µm/N)	0.352
Vas (l)	7.02	**Vas** (l)	4.46
Fs (Hz)	75.9	**Fs** (Hz)	86.1
Qes	0.91	**Qes**	0.86
Qms	3.78	**Qms**	3.66
Qts	0.74	**Qts**	0.70

ENGLISH

SPECIFICATIONS	60.11cs	50.11cs
Type:	6-1/2" two-way car audio component system	5-1/4" two-way car audio component system
Peak power handling:	270W	255W
Power handling, continuous average:	90W RMS	85W RMS
Recommended amplifier RMS power range:	5W – 200W	5W – 200W
Frequency response:	45Hz – 35kHz	55Hz – 35kHz
Nominal impedance:	2 ohms	2 ohms
Sensitivity (2.83V/m):	93dB	93dB

GENERAL CARE: Clean the speaker grilles with a damp cloth. Do not use any cleaners or solvents on the grilles or on the speaker units.

WARRANTY: Kappa series speakers are warranted against defects. The duration of the speaker's warranty depends on the laws in the country in which it was purchased. Your local Infinity® car audio retailer can help you determine the length of your warranty. To register your product, please go to www.infinitysystems.com.

DANSK

SPECIFIKATIONER	60.11cs	50.11cs
Type:	6-1/2" bilhøjtalersystem med to højtalerkomponenter	5-1/4" bilhøjtalersystem med to højtalerkomponenter
Spidsbelastning:	270 W	255 W
Effekthåndtering, kontinuerligt gns.:	90 W RMS	85 W RMS
Anbefalet forstærkereffekt, RMS:	5 W – 200 W	5 W – 200 W
Frekvensområde:	45 Hz – 35 kHz	55 Hz – 35 kHz
Nominel impedans:	2 ohm	2 ohm
Følsomhed (2,83 V/m):	93 dB	93 dB

GENEREL PLEJE: Rengør højtalergitrene med en fugtig klud. Undgå at bruge rengøringsmidler eller opløsningsmidler på gitrene eller højtalerenhederne.

GARANTI: Højtalere i Kappa-serien har en garanti, der dækker defekter. Varigheden af højtalerens garanti afhænger af lovene i det land, hvor den blev købt. Din lokale forhandler af Infinity®-lydudstyr til bilen kan hjælpe dig med at undersøge garantiens varighed. Du kan registrere dit produkt på www.infinitysystems.com.

DEUTSCH

TECHNISCHE DATEN	60.11cs	50.11cs
Typ:	165 mm Zweiwege-Autolautsprecher-Komponentensystem	133 mm Zweiwege-Autolautsprecher-Komponentensystem
Spitzenbelastbarkeit:	270 W	255 W
Durchschnittliche Dauerbelastbarkeit:	90 W RMS	85 W RMS
Empfohlene Verstärkerleistung (RMS):	5 W – 200 W	5 W – 200 W
Frequenzgang:	45 Hz – 35 kHz	55 Hz – 35 kHz
Nennimpedanz:	2 Ohm	2 Ohm
Empfindlichkeit (2,83 V/1 m):	93 dB	93 dB

ALLGEMEINE PFLEGE: Lautsprechergitter mit einem angefeuchteten Tuch reinigen. Keine Reinigungs- oder Lösungsmittel beim Reinigen der Gitter oder Lautsprecher verwenden.

GARANTIE: Für Lautsprecher der Kappa-Serie besteht eine Garantie gegen Defekte. Die Dauer der Garantie für die Lautsprecher richtet sich nach dem Land, in dem sie erworben wurden. Einzelheiten zur Garantiedauer erhalten Sie von Ihrem lokalen Infinity®-Einzelhändler für Autoaudiogeräte. Sie können Ihr Produkt unter www.infinitysystems.com registrieren.

ESPAÑOL DE LATINOAMÉRICA

ESPECIFICACIONES	60.11cs	50.11cs
Tipo:	Sistema de componentes para sonido de audio de dos vías de 16,5 cm	Sistema de componentes para sonido de audio de dos vías de 13,3 cm
Capacidad de potencia máxima:	270 W	255 W
Capacidad de potencia promedio continua:	90 W RMS	85 W RMS
Amplificador recomendado de rango de potencia RMS:	5 W – 200 W	5 W – 200 W
Respuesta en frecuencia:	45 Hz – 35 kHz	55 Hz – 35 kHz
Impedancia nominal:	2 ohmios	2 ohmios
Sensibilidad (2,83 V/m):	93 dB	93 dB

CUIDADO GENERAL: Limpie las rejillas de altavoces con un paño húmedo. No use limpiadores o solventes para limpiar las rejillas o las unidades de los altavoces.

GARANTÍA: Los altavoces de la serie de Kappa están garantizados contra defectos. La duración de la garantía de los altavoces depende de las leyes del país donde se compren. El vendedor minorista de componentes para sonido de automóviles Infinity® de su zona puede ayudarlo a determinar la duración de la garantía. Para registrar su producto, visite www.infinitysystems.com.

SUOMI

TEKNISET TIEDOT	60.11cs	50.11cs
Tyyppi:	6,5" kaksitieautokomponenttijärjestelmä	5,25" kaksitieautokomponenttijärjestelmä
Enimmäistehonkesto:	270 W	255 W
Keskimääräinen jatkuva tehonkesto:	90 W RMS	85 W RMS
Vahvistimen suositeltu RMS-tehoalue:	5 W – 200 W	5 W – 200 W
Taajuusvaste:	45 Hz – 35 kHz	55 Hz – 35 kHz
Nimellisimpedanssi:	2 ohmia	2 ohmia
Herkkyys (2,83 V/m):	93 dB	93 dB

YLEISET HOITO-OHJEET: Puhdista kaiutinsäleiköt kostealla liinalla. Älä käytä säleikköjen tai kaiuttimien puhdistamiseen puhdistus- tai liuoteaineita.

TAKUU: Kappa-sarjan kaiuttimilla on laitteen vikoja koskeva takuu. Kaiuttimen takuun kesto määräytyy tuotteen ostomaan lainsäädännön mukaan. Paikallinen autojen äänentoistolaitteita myyvä Infinity®-jälleenmyyjä auttaa selvittämään takuun pituuden. Tuotteen voi rekisteröidä osoitteessa www.infinitysystems.com.

FRANÇAIS CANADIEN

SPÉCIFICATIONS	60.11cs	50.11cs
Type :	Composant audio pour l'automobile de 165 mm à deux voies	Composant audio pour l'automobile de 133 mm à deux voies
Puissance de crête :	270 W	255 W
Puissance moyenne continue :	90 W RMS	85 W RMS
Plage de puissance RMS recommandée pour l'amplificateur :	5 W – 200 W	5 W – 200 W
Réponse en fréquence :	45 Hz – 35 kHz	55 Hz – 35 kHz
Impédance nominale :	2 ohms	2 ohms
Sensibilité (à 2,83 V/1 m) :	93 dB	93 dB

ENTRETIEN GÉNÉRAL : Nettoyer les grilles des haut-parleurs avec un chiffon humide. Ne pas utiliser de dégraisseurs ou de solvants sur les grilles ou sur les haut-parleurs.

GARANTIE : Les haut-parleurs Kappa Series sont garantis contre les défauts. La durée de la garantie du haut-parleur dépend des règlements du pays dans lequel le haut-parleur a été acheté. Votre détaillant d'équipement audio Infinity® pour voitures peut vous aider à déterminer la durée de la garantie. Pour enregistrer votre produit, veuillez visiter le site www.infinitysystems.com.

ITALIANO

SPECIFICHE	60.11cs	50.11cs
Tipo:	Sistema di componenti impianto audio per auto a 2 vie da 6 - 1/2"	Sistema di componenti impianto audio per auto a 2 vie da 5 - 1/4"
Tenuta in potenza di picco:	270 W	255 W
Tenuta in potenza, media continua:	90 W RMS	85 W RMS
Gamma di potenza RMS consigliata per l'amplificatore:	5 W – 200 W	5 W – 200 W
Risposta in frequenza:	45 Hz – 35 kHz	55 Hz – 35 kHz
Impedenza nominale:	2 ohm	2 ohm
Sensibilità (2,83 V/m):	93 dB	93 dB

MANUTENZIONE GENERICA: Pulire le griglie dei diffusori con un panno umido. Non utilizzare agenti di pulizia o solventi sulle griglie o sulle unità di diffusione.

GARANZIA: I diffusori della serie di Kappa sono garantiti come esenti da difetti. La durata della garanzia dei diffusori dipende dalle leggi vigenti nel Paese di acquisto. Il rivenditore locale di impianti audio per auto Infinity® può fornire assistenza per determinare la durata della garanzia. Per registrare il prodotto, accedere al sito www.infinitysystems.com.

NEDERLANDS

SPECIFICATIES	60.11cs	50.11cs
Type:	6 - 1/2" tweeweg audiocomponentsysteem voor de auto	5 - 1/4" tweeweg audiocomponentsysteem voor de auto
Piekvermogenverwerking:	270 W	255 W
Vermogenverwerking, continu gemiddeld:	90 W RMS	85 W RMS
Aanbevolen RMS-vermogensbereik versterker:	5 W – 200 W	5 W – 200 W
Frequentierespons:	45 Hz – 35 kHz	55 Hz – 35 kHz
Nominale impedantie:	2 ohm	2 ohm
Gevoeligheid (2,83 V/m):	93 dB	93 dB

ALGEMENE BEHANDELING: Reinig de luidsprekerschermen met een vochtige doek. Gebruik geen reinigingsmiddelen of oplosmiddelen op de schermen of op de luidsprekereenheden.

GARANTIE: Luidsprekers uit de serie Kappa zijn gegarandeerd tegen defecten. De garantieduur voor de luidspreker is afhankelijk van de wetgeving in het land waarin de luidspreker is aangeschaft. Uw plaatselijke Infinity®-dealer op het gebied van auto-audio kan u helpen bij het bepalen van uw garantieduur. Ga naar www.infinitysystems.com als u uw product wilt registeren.

POLSKI

DANE TECHNICZNE	60.11cs	50.11cs
Typ:	Głośnik dwudrożny car audio 6-1/2"	Głośnik dwudrożny car audio 5-1/4"
Moc maksymalna:	270 W	255 W
Moc znamionowa:	90 W RMS	85 W RMS
Zalecana moc RMS wzmacniacza:	5 W – 200 W	5 W – 200 W
Pasmo przenoszenia:	45 Hz – 35 kHz	55 Hz – 35 kHz
Impedancja znamionowa:	2 omy	2 omy
Skuteczność (2,83 V/m):	93 dB	93 dB

OGÓLNE WARUNKI KONSERWACJI: Maskownice głośników czyścić wilgotną ściereczką. Do czyszczenia maskownic i kopułek głośników nie należy używać żadnych środków czyszczących ani rozpuszczalników.

GWARANCJA: Producent gwarantuje, że głośniki serii Kappa są wolne od wad fabrycznych. Długość okresu gwarancyjnego głośników zależy od praw obowiązujących w kraju, w którym zostały zakupione. Długość okresu gwarancyjnego określi lokalny sprzedawca samochodowego sprzętu akustycznego Infinity®. W celu zarejestrowania produktu odwiedź stronę www.infinitysystems.com.

PORTUGUÊS

ESPECIFICAÇÕES	60.11cs	50.11cs
Tipo:	Sistema de componentes de som de carro de duas vias de 16,5 cm	Sistema de componentes de som de carro de duas vias de 13,3 cm
Potência de áudio:	270 W	255 W
Potência de áudio, média contínua:	90 W RMS	85 W RMS
Intervalo recomendado de potência RMS do amplificador:	5 W a 200 W	5 W a 200 W
Resposta de frequência:	45 Hz a 35 kHz	55 Hz a 35 kHz
Impedância nominal:	2 ohms	2 ohms
Sensibilidade (2,83 V/m):	93 dB	93 dB

CUIDADO GERAL: Limpe as grades do altofalante com um pano úmido. Não use limpadores ou solventes nas grades ou nas unidades do altofalante.

GARANTIA: Altofalantes da série de Kappa são garantidos contra defeitos. A duração da garantia do altofalante depende das leis no país no qual ele foi comprado. Seu revendedor local de áudio de carro Infinity® pode ajudá-lo a determinar a duração da sua garantia. Para registrar o seu produto, acesse www.infinitysystems.com.

РУССКИЙ

СПЕЦИФИКАЦИЯ	60.11cs	50.11cs
Тип:	Двухполосная компонентная автомобильная акустическая система. Номинальный размер — 165 мм (6 1/2")	Двухполосная компонентная автомобильная акустическая система. Номинальный размер — 133 мм (5 1/4")
Максимальная мощность:	270 Вт	255 Вт
Средняя мощность при непрерывной работе (RMS):	90 Вт	85 Вт
Рекомендуемый диапазон мощности усилителя (RMS):	5 – 200 Вт	5 – 200 Вт
Эффективный рабочий диапазон частот:	45 Гц – 35 кГц	55 Гц – 35 кГц
Номинальный импеданс:	2 Ом	2 Ом
Чувствительность (при напряжении 2,83 В, на расстоянии 1 м):	93 дБ	93 дБ

ОБЩИЙ УХОД: Протирайте решетки динамиков влажной тканью. Запрещается использовать для чистки решеток или корпусов динамиков любые чистящие средства и растворители.

ГАРАНТИЯ: В динамиках серии Kappa гарантируется отсутствие дефектов. Срок действия гарантии на динамики зависит от законодательства страны, в которой они были приобретены. Вы можете узнать его у местного продавца автомобильных аудиосистем Infinity®. Вы можете зарегистрировать свой продукт на сайте www.infinitysystems.com.

SVENSKA

SPECIFIKATIONER	60.11cs	50.11cs
Typ:	6 - 1/2" tvåvägsbilhögtalarsystem	5 - 1/4" tvåvägsbilhögtalarsystem
Effekthantering:	270 W	255 W
Effekthantering, kontinuerligt genomsnitt:	90 W RMS	85 W RMS
Rekommenderat RMS-effektområde för förstärkare:	5 W till 200 W	5 W till 200 W
Frekvenssätergivning:	45 Hz till 35 kHz	55 Hz till 35 kHz
Nominell impedans:	2 ohm	2 ohm
Känslighet (2,83 V/m):	93 dB	93 dB

SKÖTSEL: Rengör högtalarens galler med en fuktig duk. Använd inga rengörings- eller lösningsmedel på galler eller högtalare.

GARANTI: Kappa-seriens högtalare har garanti för defekter. Hur lång garantin på högtalarna är beror på lagstiftningen i landet där produkten har köpts. Din lokala återförsäljare för bilhögtalare från Infinity® kan ge dig information om hur länge garantin gäller. Registrera din produkt på www.infinitysystems.com.

TÜRKÇE

TEKNİK ÖZELLİKLER	60.11cs	50.11cs
Tür:	6-1/2" iki yönlü araba ses bileşeni sistemi	5-1/4" iki yönlü araba ses bileşeni sistemi
En yüksek güçte kullanım:	270 W	255 W
Elektrikli kullanım, sürekli ortalama:	90 W RMS	85 W RMS
Tavsiye edilen amplifikatör RMS güç aralığı:	5 W – 200 W	5 W – 200 W
Frekans yanıtı:	45 Hz – 35 kHz	55 Hz – 35 kHz
Nominal empedans:	2 ohm	2 ohm
Hassasiyet (2,83 V/m):	93 dB	93 dB

GENEL BAKIM: Hoparlör ızgaralarını nemli bir bezle temizleyin. Izgaraların ya da hoparlör birimlerinin üzerinde herhangi bir temizlik maddesi veya çözücü kullanmayın.

GARANTİ: Kappa seri hoparlörler kusurlara karşı garantilidir. Hoparlörün garanti süresi satın alındığı ülkedeki yasalara bağlıdır. Infinity® araba ses sistemleri satıcınız, garantinizin süresini belirlemenize yardımcı olabilir. Ürününüzü kaydetmek için, lütfen www.infinitysystems.com adresine gidin.

简体中文

规格	60.11cs	50.11cs
类型：	6 - 1/2" 2 向汽车音响组件系统	5 - 1/4" 2 向汽车音响组件系统
峰值功率容量：	270W	255W
持续平均功率容量：	90W RMS	85W RMS
放大器的建议 RMS 功率范围：	5W – 200W	5W – 200W
频率响应：	45Hz – 35kHz	55Hz – 35kHz
额定阻抗：	2 欧	2 欧
灵敏度（2.83V/m）：	93dB	93dB

一般维护：用湿布擦拭扬声器格栅。请勿使用任何清洁剂或溶剂清理格栅或扬声器装置。

保修：我们对 Kappa 系列扬声器的缺陷提供保修服务。扬声器的保修期依据您购买扬声器所在国的法律而定。您当地的 Infinity® 汽车音响零售商可帮助您确定保修时间。如欲注册您的产品，请访问 www.infinitysystems.com。

繁體中文

规格	60.11cs	50.11cs
類型：	6 - 1/2" 雙向汽車音訊部件系統	5 - 1/4" 雙向汽車音訊部件系統
峰值功率容量：	270 瓦	255 瓦
平均持續功率容量：	90 瓦 (RMS)	85 瓦 (RMS)
揚聲器建議 RMS 功率範圍：	5 瓦 – 200 瓦	5 瓦 – 200 瓦
頻率回應：	45 赫 – 35 千赫	55 赫 – 35 千赫
額定阻抗：	2 歐姆	2 歐姆
靈敏度（2.83 伏特/公尺）：	93 分貝	93 分貝

一般保養：請以濕布擦拭喇叭格柵。請勿使用任何清潔劑或溶劑清理格柵或喇叭主機。

保修： 我們對 Kappa 系列喇叭的缺陷提供保修服務。喇叭的保修期依據您購買喇叭所在國的法律而定。您當地的 Infinity® 汽車音訊零售商可幫助您確定保修時間。如欲註冊您的產品，請前往 www.infinitysystems.com。

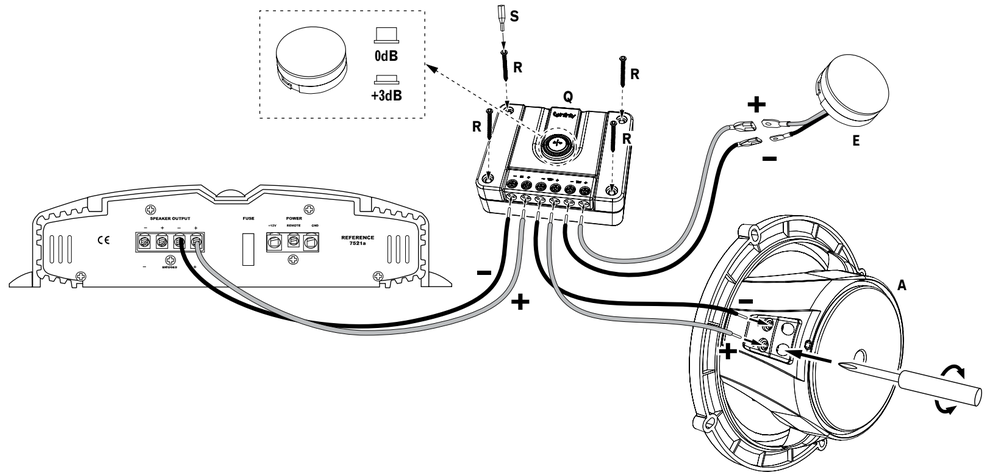

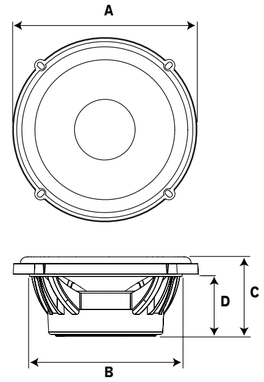

	60.11cs	50.11cs
A	6-3/16" (156mm)	5-5/16" (134mm)
B	5-1/8" (129mm)	4-11/16" (118mm)
C	2-3/4" (68mm)	2-7/16" (62mm)
D	2-1/8" (53mm)	2-1/16" (52mm)

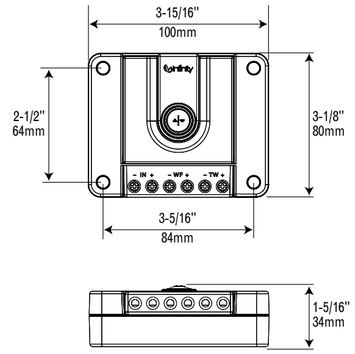

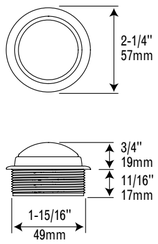

KAPPA
50.11cs/60.11cs
OWNER'S MANUAL

Infinity by HARMAN®

www.infinitysystems.com

HARMAN

HARMAN International Industries, Incorporated
8500 Balboa Boulevard, Northridge, CA 91329 USA

© 2012 HARMAN International Industries, Incorporated. All rights reserved.
Infinity is a trademark of HARMAN International Industries, Incorporated, registered in the United States and/or other countries.
Features, specifications and appearance are subject to change without notice.

Part No. 950-0428-001 Rev. A

KAPPA

50.11cs/60.11cs

50.11/60.11

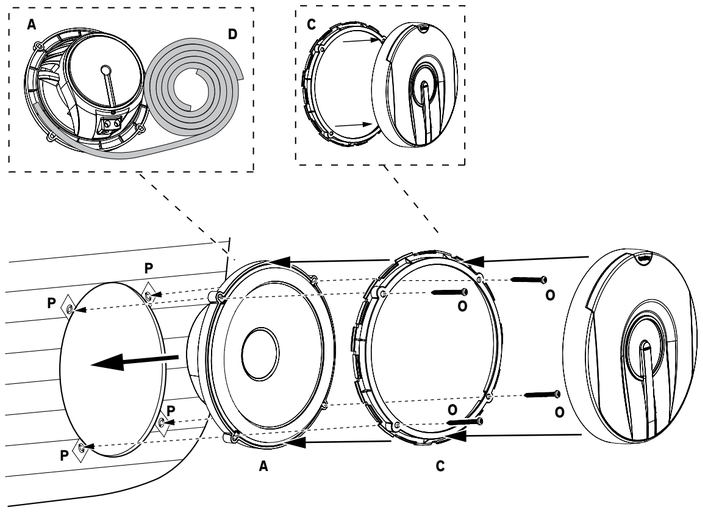

60.11

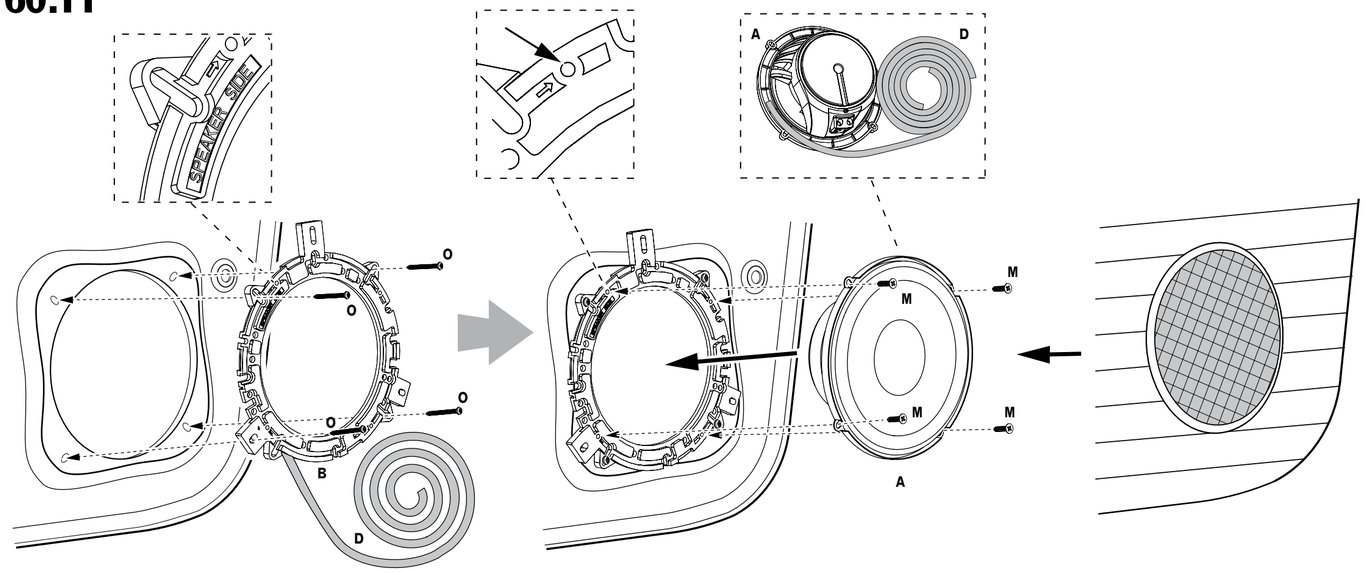

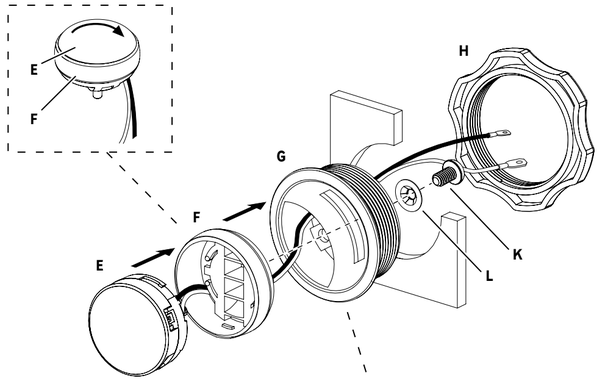

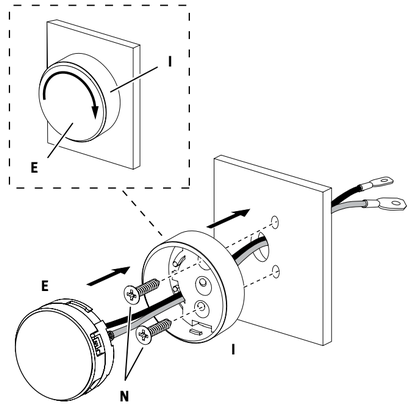

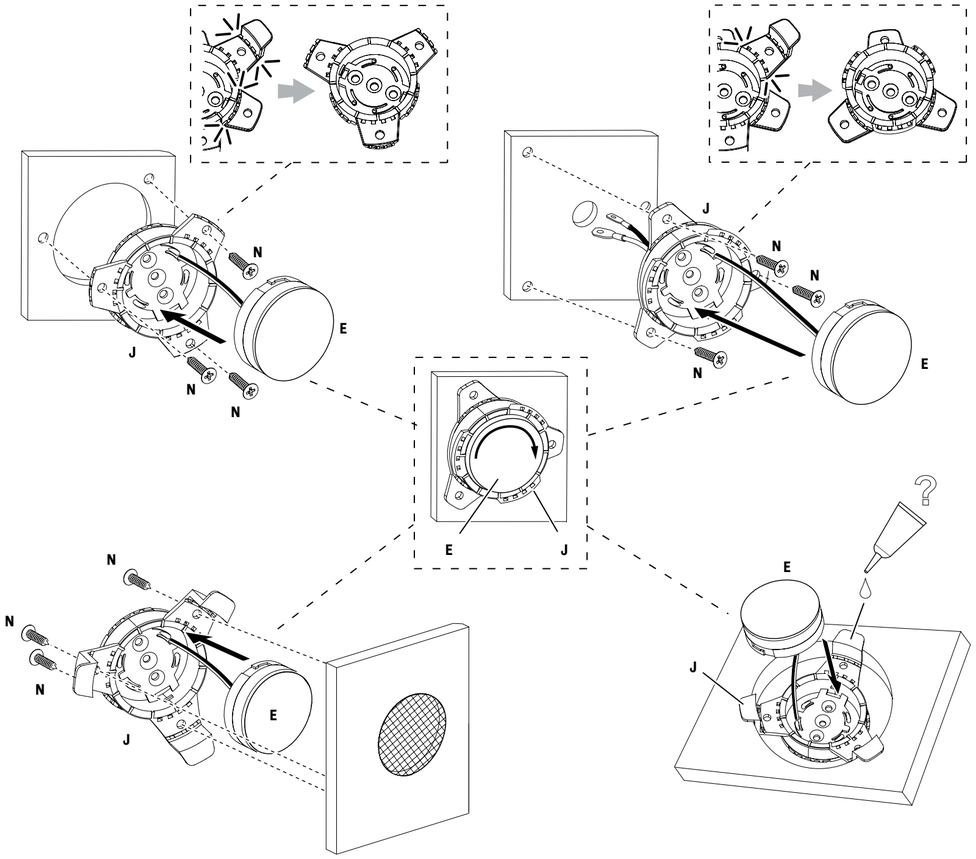

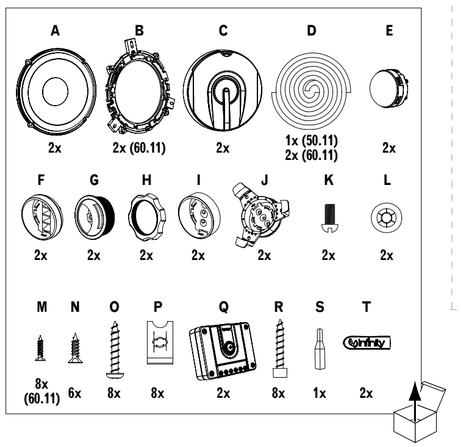

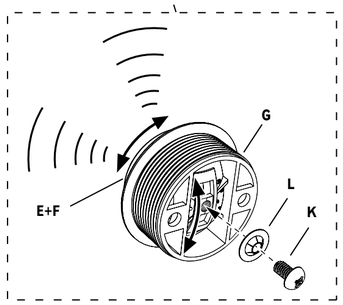

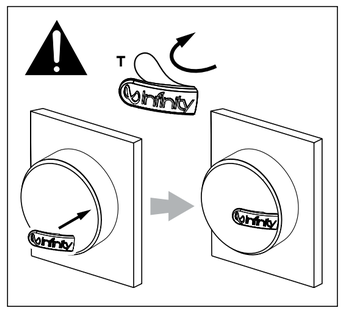

Infinity by HARMAN